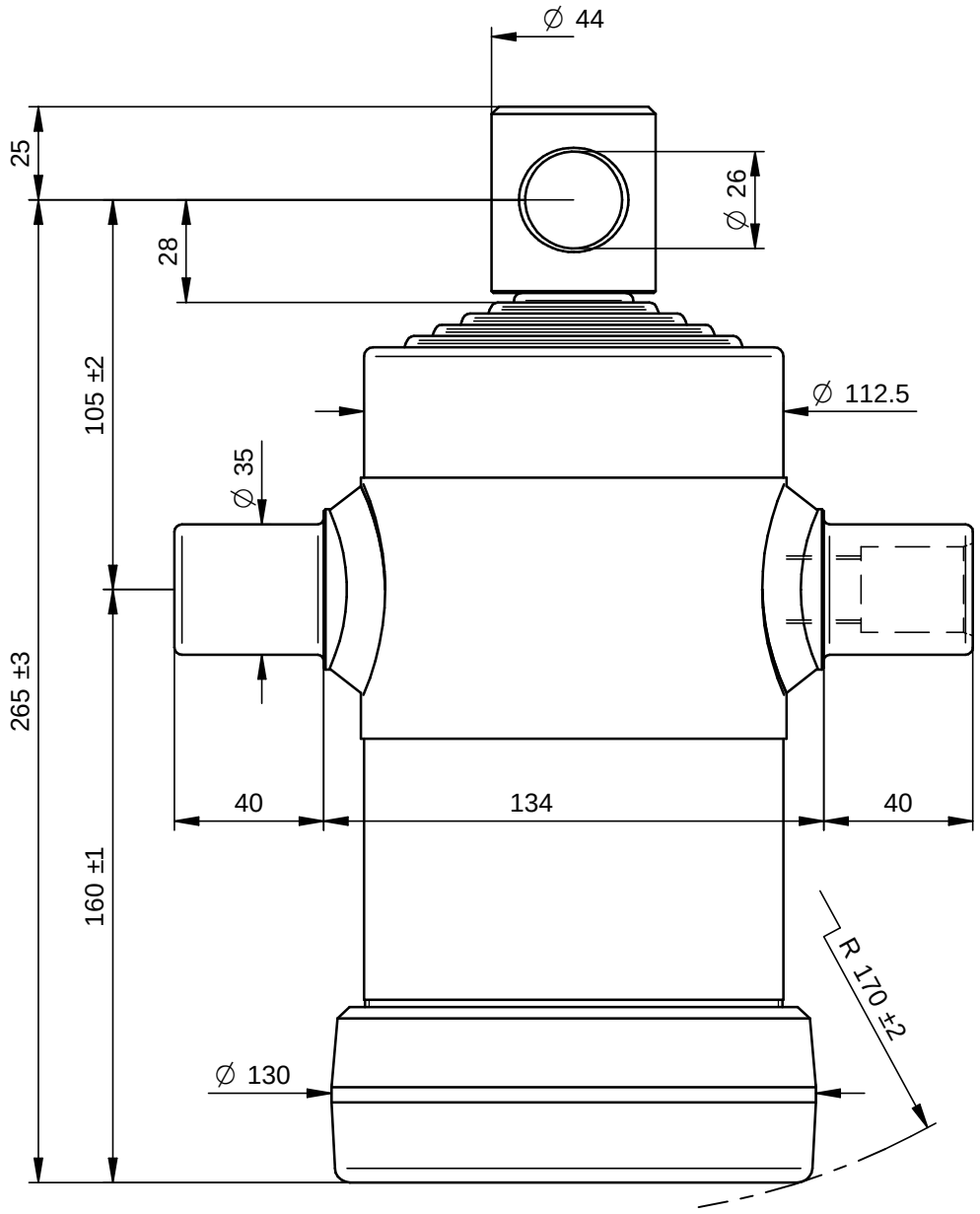

PORTATA MASSIMA A 180 Bars 5 Ton.

DI NATALE
BERTELLI SPA

Questo disegno è proprietà della Di Natale - Bertelli S.p.A., ogni riproduzione e/o cessione, è vietata a norma di legge

Descrizione / Description: Cil. Telescopico 5x0680x112 F. Ø26			DISEGNO 14360F — Rev -
Corsa/Stroke mm: 680	Press. Max. Bars: 180		CODICE 5020F
Lunghezza/lenght mm: 210	Olio/Oil Lt.: 2,6	16,6 kg	DATA 12/04/12 — DATA 12/04/12
Trattamento/Treatment : tenifer		SCALA 1:2	DISEGNATO : GM — APPROVATO : DL
Diametro sfilate: 32-46-61-76-91			
File: S:\Complessivi\14360F.dft			

Modifiche
-
-
-
-
-
-